Prodlužovací díl pro snímač

Provedení:
- Připojovací závit M2,5 (6g), v různých délkách
- Lze použít pro všechny měřicí nástavce a speciální snímače 320705, 320710, 320720

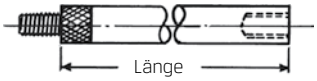

Č. výr.	320760 (RG 3276)	Délka mm
10	3,76	10
20	3,76	20
30	3,76	30
40	3,76	40
50	3,76	50

Č. výr.	320760 (RG 3276)	Délka mm
60	3,76	60
70	3,76	70
80	3,76	80
90	3,76	90

Páčkový úchylkoměr

Provedení:
- Univerzální přístroj do dílny
- Měřicí snímač se otáčí doprava a doleva, vždy jedním pohybem páky o 110°
- Upnutí na horní nebo dolní upínací stopce o prům. 8 mm h6
- Otočný vnější kroužek
- Obdélníkový držák **321090** jako speciální příslušenství

DIN 2270 | Lieferung im Etui

Dodávka:
V pouzdru, bez držáku.

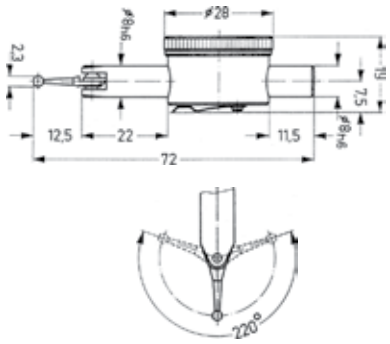

Č. výr.	321080 (RG 3275)	Měřicí rozsah v každém směru mm	Odečet mm
28	88,65	0,8	0,01

Č. výr.	321090 Obdélníkový držák (RG 3275)
1.0958	14,50

Páčkový úchylkoměr

Mahr

Provedení:
- Matně chromované ochranné pouzdro, ciferník utěsněný O kroužkem
- Měřicí nástavec s kuličkou z tvrdokovu, dvojitá páka s kuličkovým ložiskem
- Ochrana proti přetížení pomocí kluzné spojky
- Měřicí ústrojí chráněné proti nárazům, antimagnetické provedení
- Osy měřicího ústrojí v 8 drahých kamenech
- Automatická adaptace dle směru snímání

800 SGE: s velkým rozsahem měření
800 SGM: s vyšším rozlišením pro vysoce přesná měření, ukazatel chráněný proti vodě
800 SGM-R: s vyšším rozlišením pro vysoce přesná měření, ukazatel chráněný proti vodě, rubínová sonda
800 SL: dlouhý měřicí nástavec
800 S: standardní provedení
800 S-R: standardní provedení, rubínová sonda
800 SG: velký ciferník
800 SGB: dlouhý snímací nástavec

DIN 2270 | SHOCK PROOF | kalibriert | Lieferung im Etui

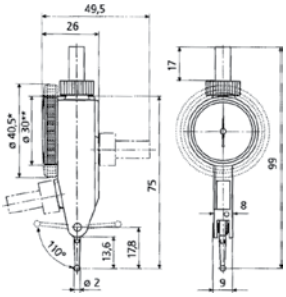

Č. výr.	321704 (RG 3270)	321705 (RG 3270)	Rozsah měření mm ±	Odečet mm	Ciferník o prům. mm	volná délka měřicího nástavce mm	Měřicí síla N
800SGE	–	172,00	0,07	0,001	38	8,3	0,20
800SGE-KAL	–	185,80	0,07	0,001	38	8,3	0,20
800SGM	–	129,00	0,1	0,002	38	14,5	0,15
800SGM-KAL	–	142,80	0,1	0,002	38	14,5	0,15
800SL	145,50	–	0,25	0,01	27,5	41,2	0,07
800SL-KAL	159,30	–	0,25	0,01	27,5	41,2	0,07
800S	91,50	–	0,4	0,01	27,5	14,5	0,15
800S-KAL	105,30	–	0,4	0,01	27,5	14,5	0,15
800SG	92,50	–	0,4	0,01	38	14,5	0,15
800SG-KAL	106,30	–	0,4	0,01	38	14,5	0,15
800SGB	172,00	–	0,5	0,01	38	32,3	0,07
800SGB-KAL	185,80	–	0,5	0,01	38	32,3	0,07