Hydraulické expanzní sklíčidlo ISO 26623-1

SCHUNK CAPTO™ | HPC | HSC | G 2,5 25.000 min⁻¹

Provedení:
- S axiálním nastavením délky a tlumením vibrací
- Upínání bez periferních zařízení, pouze pomocí šestihranného klíče
- Konstantně vystředěný chod a přesnost opakování při výměně < 0,003 m
- Maximální počet otáček 50 000 min^{-1}

Upozornění:
Mezipouzdro viz 241461 a 241462 na straně 24/445.

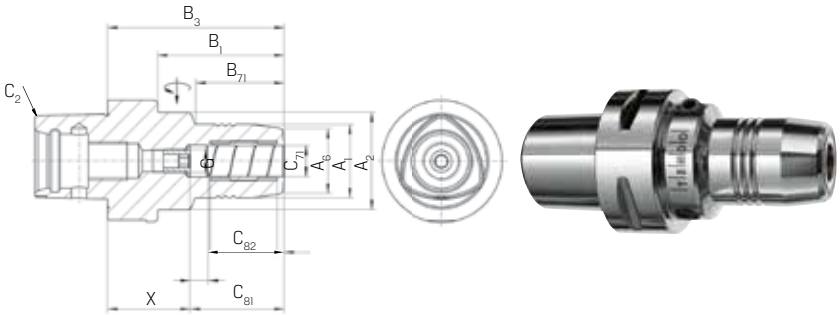

Č. výr.	241450 Tendo, krátký (RG 2485)	C2	C71 mm	A1 mm	A6 mm	B3 mm	B71 mm	Prům. mm	C81 mm	C82 mm	G	Točivý moment min Nm	Hmotnost kg
C4/06	474,00	C4	6	26	22	66	35	29	37	27	M5	16	0,5
C4/08	474,00	C4	8	28	24	66	36	29	37	27	M6	23	0,5
C4/10	474,00	C4	10	30	26	76	41	35	41	31	M8 × 1	45	0,6
C4/12	474,00	C4	12	32	28	81	47	35	46	36	M8 × 1	90	0,7

Č. výr.	241453 Tendo, krátký (RG 2485)	C2	C71 mm	A1 mm	A6 mm	B3 mm	B71 mm	Prům. mm	C81 mm	C82 mm	G	Točivý moment min Nm	Hmotnost kg
C5/06	479,00	C5	6	26	22	70	30	33	37	27	M5	16	0,8
C5/08	479,00	C5	8	28	24	70	30	33	37	27	M6	23	0,8
C5/10	479,00	C5	10	30	26	80	35	39	41	31	M8 × 1	45	0,95
C5/12	479,00	C5	12	32	28	85	44	39	46	36	M10 × 1	90	0,9
C5/14	479,00	C5	14	34	30	85	46	39	46	36	M10 × 1	110	1,05
C5/16	479,00	C5	16	38	34	90	51	41	49	39	M12 × 1	185	1,05
C5/18	479,00	C5	18	40	36	90	51	41	49	39	M12 × 1	240	1,05
C5/20	479,00	C5	20	42	38	90	52	39	51	41	M16 × 1	330	1,05

Č. výr.	241456 Tendo, krátký (RG 2485)	C2	C71 mm	A1 mm	A2 mm	A6 mm	B3 mm	B2 mm	B71 mm	Prům. mm	C81 mm	C82 mm	G	Točivý moment min Nm	Hmotnost kg
C6/06	505,00	C6	6	26	50	46	72	25	25	27	37	27	M5	16	1,3
C6/08	505,00	C6	8	28	50	46	72	25	25	27	37	27	M6	23	1,3
C6/10	505,00	C6	10	30	50	56	82	36	36	31	41	31	M8 × 1	45	1,3
C6/12	505,00	C6	12	32	50	61	87	39	39	36	46	36	M10 × 1	90	1,3
C6/16	505,00	C6	16	38	50	66	92	46	46	39	49	39	M12 × 1	185	1,5
C6/20	505,00	C6	20	42	–	–	97	55	55	41	51	41	M16 × 1	330	1,6
C6/25	505,00	C6	25	57	–	–	102	61	61	47	57	47	M16 × 1	400	2,4
C6/32	505,00	C6	32	62,5	–	–	110	62	62	51	61	51	M16 × 1	650	2,8

SCHUNK CAPTO™ | HPC | HSC | G 2,5 25.000 min⁻¹

Provedení:
- Velmi robustní
- Točivý moment až 900 Nm
- Krátké, těžké provedení
- S tlumičem vibrací, pevnost v radiálním směru
- Konstantně vystředěný chod a přesnost opakování při výměně < 0,003 m

Použití:
Pro objemové obrábění, vystružování, vrtání, zahlubování/srážení hran a na závity.

Upozornění:
Mezipouzdro 241461 a 241462 naleznete na straně 24/445.

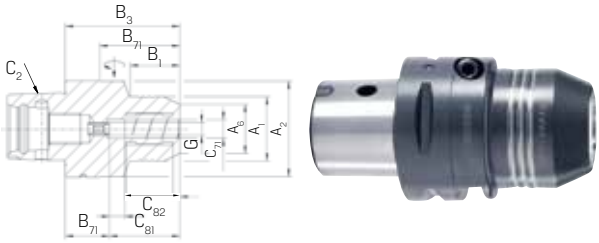

Č. výr.	241430 Tendo E Compact, krátké (RG 2486)	C2	C71 mm	A1 mm	A2 mm	A6 mm	B3 mm	B71 mm	Prům. mm	C81 mm	C82 mm	G	Točivý moment/min Nm	Hmotnost kg
C4/12	300,00	C4	12	39,5	–	32	65	44	36	46	31	M8 × 1	110	0,65
C4/20	300,00	C4	20	46	–	38	83	63	41	51	37	M8 × 1	440	0,85
C5/12	316,00	C5	12	42	52,5	32	70	50	36	46	31	M8 × 1	110	0,9
C5/20	316,00	C5	20	52,5	–	38	75	54	41	51	37	M8 × 1	440	1
C6/12	329,00	C6	12	42	62,5	32	75	53	36	46	31	M8 × 1	110	1,5
C6/20	329,00	C6	20	52,5	62,5	38	80	57	41	51	31	M8 × 1	400	1,6
C6/32	329,00	C6	32	62,5	–	58,5	90	67	51	61	44	M8 × 1	800	1,95