Schraubbock

Ausführung:
- mit Zentrierloch 12 mm Ø
- zur Aufnahme von Aufsätzen 295800 bis 295880
- mit Trapezgewindespindel
- aus Vergütungsstahl, Grundkörper Grauguss, lackiert
- bei Verwendung von Spanneisen DIN 6315B, DIN 6315C und DIN 6315GN ab 26 mm Schlitzbreite empfehlen wir den Fixieraufsatz 295880

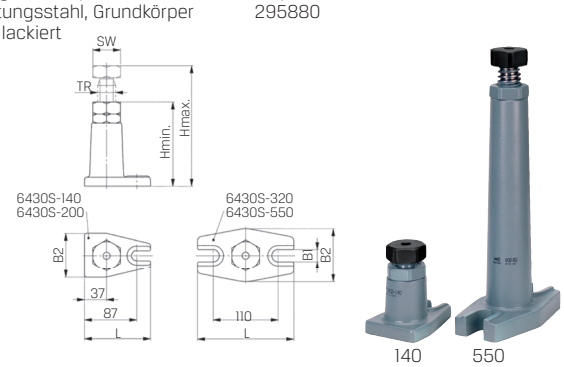

H max. mm	293500 mit Gegenmutter (RG 2970)	H min. mm	Kopf-Ø SW mm	B_1 mm	Tragkraft kN
140	76,00	100	46	18	60
200	95,25	140	46	18	60
320	132,40	200	46	22	40
550	154,30	320	46	22	25

Ausführung:
- wie 293500, schwer
- mit Messing-Feststellschraube
- bei Verwendung von Spanneisen DIN 6315B, DIN 6315C und DIN 6315GN ab 26 mm Schlitzbreite empfehlen wir den Fixieraufsatz 295880

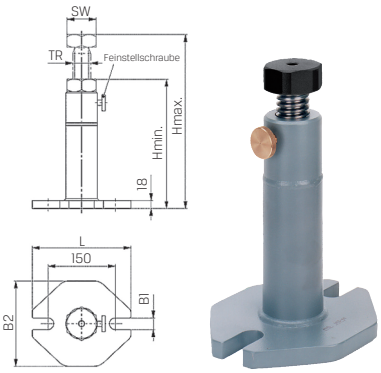

H max. mm	295000 mit Feststellschraube (RG 2970)	H min. mm	Schlitzmitten-Abstand mm	SW mm	Tragkraft kN	L mm	B_2 mm	B_1 mm
300	240,80	200	150	65	80	220	190	26
470	290,60	290	150	65	60	220	190	26
750	368,90	430	150	65	50	220	190	26
1250	486,20	710	150	65	40	220	190	26

Höhen-Richtschraubbock

Ausführung:
- aus Vergütungsstahl, brüniert
- mit Zentrierloch 12 mm Ø
- zur Aufnahme von Aufsätzen 295800 bis 295880
- Feingewinde-Spindel mit Endsicherung für feinfühliges Ausrichten bis zu einer Auflagenhöhe von 1370 mm
- Höhen-Richtschraubbock kann auch ohne Zylinderstift oder mit den Aufsätzen 295800 bis 295850 verwendet werden
- mit Zentrierplatte 295850 ist die Kombination mit allen Schraubböcken möglich
- eingepresste Gleitlagerbuchse verhindert das Mitdrehen des auf dem Gleitaufsatz aufliegenden Werkstückes

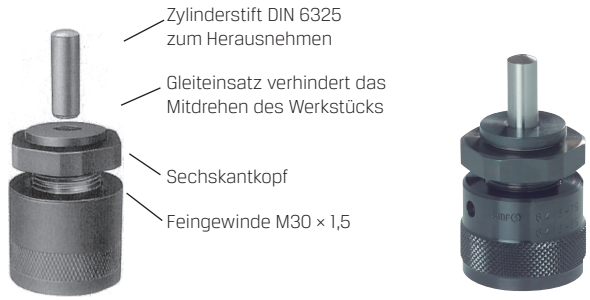

H max. mm	295500 mit Stahlunterteil (RG 2970)	H min. mm	SW mm	D_1 mm	Tragkraft kN
75	103,10	55	46	50	30
115	107,50	75	46	50	30

Höhen-Richtkeil

Ausführung:
- aus Sphäroguss und Stahl vergütet
- im Brünierton angelassen
- Keilflächen fein bearbeitet
- mit Zentrierloch 12 mm Ø
- zur Aufnahme von Aufsätzen 295800 bis 295880
- mit Kugelaufsatz auf jedem Richtkeil

Verwendung:
- mit stabilem Höhenkeil können Werkstücke von einigen Tonnen Gewicht leicht verstellt werden
- für feinfühliges Verstellen, genauer als 1/10 mm
- doppelte Keilwirkung ergibt einen großen Hub und eine präzise vertikale Bewegung ohne seitliches Verschieben
- Höhenkeil bei schwierigen Guss- oder Schmiedestücken auf großen Werkzeugmaschinen
- mit zusätzlichen Zentrierloch im Boden der Grundfläche (zum Aufsetzen für „schwere Schraubstöcke")

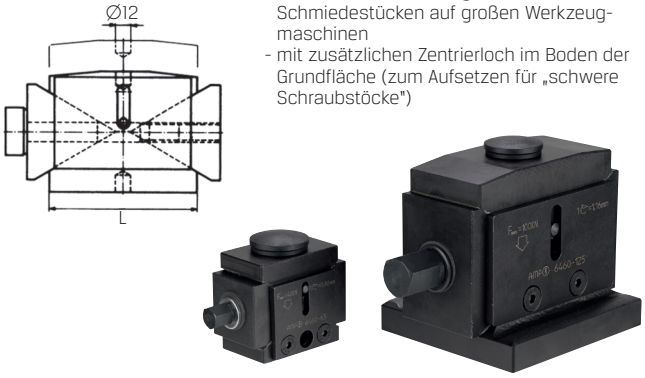

H max. mm	295700 Herkules (RG 2970)	H min. mm	Höhenverstellung pro Spindelumdrehung mm	Tragkraft kN	L mm	B mm
63	249,70	50	0,86	40	63	40
125	535,90	100	1,16	100	125	115
190	1.340,00	170	2,02	250	175	145

Flachspanner

Ausführung:
- mit Befestigungsschrauben ISO 4762 (8.8)
- Sechskantschraubendreher ISO 2936
- vergütet und im Brünierton angelassen

Verwendung:
- horizontale Kräfte werden durch eine der Nutengröße entsprechenden Schraube aufgenommen, die den Spanner, ohne den Tisch zu beschädigen, einwandfrei festklemmt
- bei maximaler T-Nutentiefe nach DIN 650
- zur Erreichung niedriger Spannhöhen bei minimaler Nutentiefe kann das Spannstück um x mm abgeschliffen werden

Nur paarweise lieferbar.

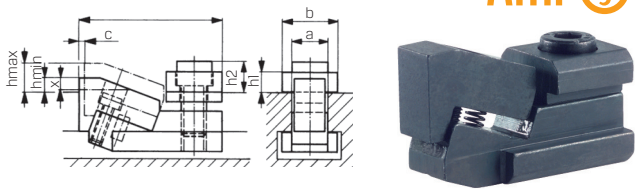

Nutenbreite (a) mm	296000 Mini Bulle (RG 2970)	l mm	b mm	d mm	c mm	h_1 mm	h_2 mm	möglicher Abschliff x mm
12	80,00	52	18	7	1,8	2,5	13,5	5
14	92,90	55	22	8	1,8	1,5	13,5	5
16	103,60	68	25	9	2,5	2,5	17,0	6
18	107,50	71	28	10	2,5	1,5	16,0	6
22	163,90	89	35	14	3,0	4,5	21,5	9

Bei allen genannten Preisen handelt es sich um unverbindliche Preisempfehlungen.