Vollradiusfräser VHM Universal

PREMUS®

	P N/mm²	H HRC	M N/mm²	K HB	N N/mm²	
178270 / 178275	< 1200	< 60	< 850	< 300	Alu > 600	Messing < 600
vc = m/min.						
178270	75-150	35-45	45-75	100-170	200-630	195-250
178275	125-290	60-70	80-125	170-290	340-1050	

VHM | Werks-norm | Typ N | Zähne 2 | Schneidenform Vollradius | 30° Drall | Zentrumschnitt | 6535 HA-Schaft | extra lang | Schaft freigeschliffen | UNI

Hinweis:
Größere Nutzlänge durch Schaftfreischliff.

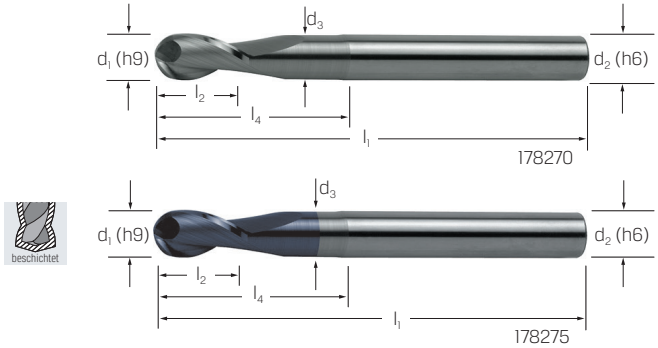

d_1 mm	178270 extra lang (RG 1731)	178275 extra lang (RG 1731)	r mm	l_1 mm	l_2 mm	l_4 mm	d_3 mm	d_2 mm	fz mm/Zahn
2,00	47,15	56,55	1,0	75	5	20	1,8	6	0,010 - 0,018
3,00	47,15	56,55	1,5	75	6	20	2,8	6	0,016 - 0,024
4,00	49,50	63,10	2,0	75	8	20	3,8	6	0,023 - 0,030
5,00	58,35	72,40	2,5	100	20	40	4,8	6	0,026 - 0,032
6,00	58,35	74,75	3,0	100	20	40	5,8	6	0,029 - 0,041
8,00	66,45	83,25	4,0	100	20	40	7,8	8	0,042 - 0,058
10,00	90,45	112,60	5,0	100	20	40	9,8	10	0,053 - 0,073
12,00	120,50	153,30	6,0	100	20	40	11,7	12	0,063 - 0,090

	P N/mm²	H HRC	M N/mm²	K HB	N N/mm²	
178271 / 178276	< 1200	< 60	< 850	< 300	Alu > 600	Messing < 600
vc = m/min.						
178271	75-150	35-45	45-75	100-170	200-630	195-250
178276	125-290	60-70	80-125	170-290	340-1050	

VHM | Werks-norm | Typ N | Zähne 2 | Schneidenform Vollradius | 30° Drall | Zentrumschnitt | 6535 HA-Schaft | extra lang | Schaft freigeschliffen | UNI

Hinweis:
Größere Nutzlänge durch Schaftfreischliff.

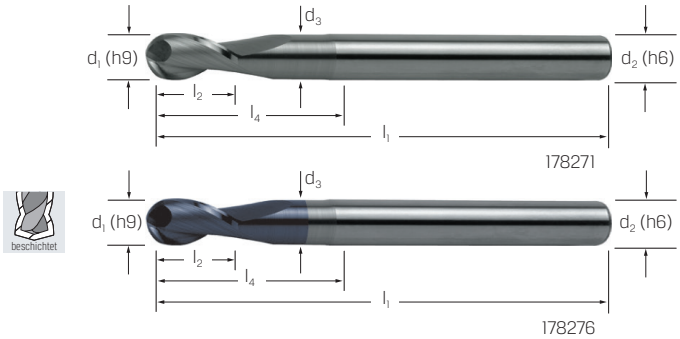

d_1 mm	178271 extra lang (RG 1733)	178276 extra lang (RG 1731)	r mm	l_1 mm	l_2 mm	l_4 mm	d_3 mm	d_2 mm	fz mm/Zahn
10,00	137,50	153,90	5,0	150	20	60	9,8	10	0,053 - 0,073
12,00	174,40	199,60	6,0	150	20	60	11,7	12	0,063 - 0,090
16,00	284,40	326,30	8,0	150	30	70	15,7	16	0,079 - 0,110
20,00	–	417,30	10,0	150	30	80	19,7	20	0,097 - 0,130

Vollradiusfräser VHM Universal

HAIMER®

	P N/mm²	H HRC	M N/mm²	K HB	S N/mm²		N N/mm²
178282 / 178283 / 178284	≤ 800	45 - 55	≤ 650	≤ 450	Titan	Inconel	Aluminium
vc = m/min.							
178282	180 - 320	40 - 80	110 - 190	110 - 220	60 - 80	30 - 40	120 - 240
178283 / 178284	170 - 270			190 - 310			

VHM | beschichtet | DIN 6527 | Zähne 2 | 1,75-2,5 × d | Schneidenform Vollradius | 34° 32° Drall | Zentrumschnitt | 45° | 6535 HA-Schaft | 6535 HB-Schaft | SAFE-LOCK | UNI | Schnittdaten

Ausführung:
- Halsabsatz für längere Eingriffstiefe
- Vollradius
- polierte Span- und Freiflächen
- glatte Schneide
- feingewuchtet, ausgenommen Weldonschaft
- beschichtet

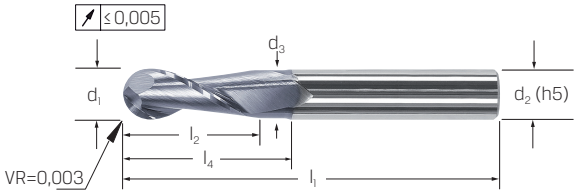

d_1 mm	178282 Power, HA, beschichtet (RG 1760)	178283 Power, HB, beschichtet (RG 1760)	178284 Power, Safe-Lock, beschichtet (RG 1760)	r mm	l_1 mm	l_2 mm	l_4 mm	d_3 mm	d_2 mm	fz mm/Zahn
2,00	46,00	49,50	50,00	0,99	58	7	9,0	1,9	6	0,002-0,020
3,00	46,00	49,50	50,00	1,49	58	8	10,0	2,9	6	0,003-0,030
4,00	46,00	49,50	50,00	1,99	58	11	15,0	3,8	6	0,004-0,040
5,00	46,00	49,50	50,00	2,49	58	13	18,0	4,8	6	0,005-0,050
6,00	46,00	49,50	50,00	2,99	58	13	20,0	5,7	6	0,006-0,060
8,00	67,00	72,00	72,00	3,99	64	19	26,0	7,6	8	0,008-0,080

d_1 mm	178282 Power, HA, beschichtet (RG 1760)	178283 Power, HB, beschichtet (RG 1760)	178284 Power, Safe-Lock, beschichtet (RG 1760)	r mm	l_1 mm	l_2 mm	l_4 mm	d_3 mm	d_2 mm	fz mm/Zahn
10,00	89,00	97,00	97,00	4,99	73	22	30,5	9,5	10	0,010-0,100
12,00	113,00	121,00	121,00	5,99	84	26	36,5	11,4	12	0,012-0,120
14,00	148,00	158,00	158,00	6,99	84	26	36,5	13,3	14	0,014-0,140
16,00	172,00	182,00	182,00	7,99	93	32	42,5	15,2	16	0,016-0,160
18,00	201,00	213,00	213,00	8,99	93	32	42,5	17,1	18	0,018-0,198
20,00	280,00	298,00	298,00	9,99	105	38	52,0	19,0	20	0.020-0,200

Bei allen genannten Preisen handelt es sich um unverbindliche Preisempfehlungen.